CATÁLOGO**HORMIGONERAS**

HORMIGONERAS PROFESIONALES: SILENCIOSAS Y CORONA

CAMAC BETON®

www.altrad.es
info@altrad.es
+34 930 02 40 70

ALTRAD

IBÉRICA
MAQUINARIA
EQUIPAMIENTO
CONSTRUCCIÓN

HORMIGONERAS SILENCIOSA / TRANSMISIÓN DIRECTA

MIX 125

CAMAC CE

Hormigonera para trabajos en interior

- Motor eléctrico monofásico:
  - 230V / 50 Hz
  - Protección IP45
  - Sonda térmica.
  - Interruptor con disyuntor.
- Robusta ideal para reformas en vivienda.
- Ligera y fácil de transportar.
- Se suministra en caja.

Características técnicas		MIX 125
Capacidad cuba	litros	125
Capacidad mezcla	litros	100
Rotación	rpm	23
Motor monofásico 230V/50Hz	kW/Hp	0,37/0,5
Peso	Kg	55
Nivel Sonoro Lwa	dB	76
Referencia		**HC.M125**

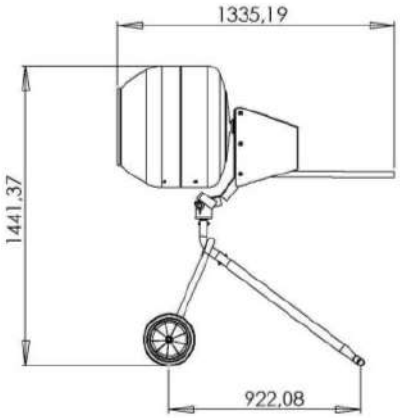

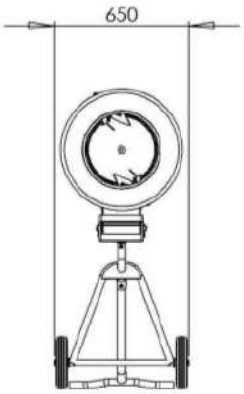

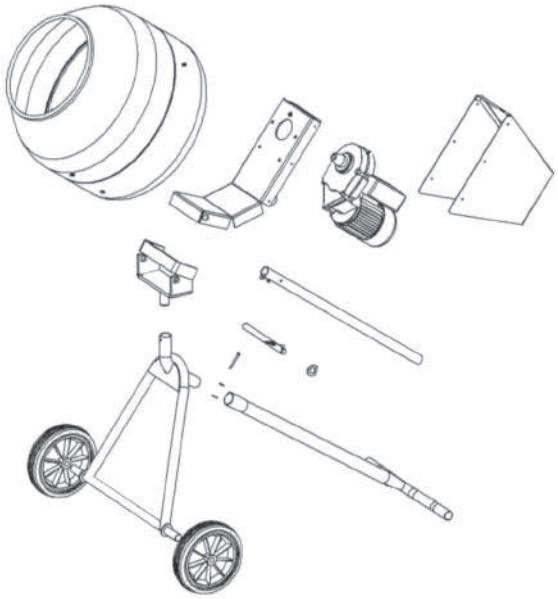

Motor tracción directa.
Motor conectado a cuba a través de carter.

Ruedas.
Ruedas de gran dimensión.
Ø380mm

Dimensiones embalaje (mm):
(largo) 640
(ancho) 640
(alto) 670
6 uds palet

Toma eléctrica.
2P+T

M86

CAMAC CE

Hormigonera profesional

- Chasis robusto, ideal para trabajos pesados y de gran envergadura.
- Fácil de transportar.
- Motor eléctrico monofásico:
  - 230V / 50 Hz
  - Protección IP45
  - Sonda térmica.
  - Interruptor con disyuntor.
- Toma eléctrica 2P+T
- Dimensiones hormigonera (m): (largo) 1,55 x (ancho) 0,6 x (alto) 1,25
- Palas de mezcla en # soldadas en cuba.
- Ruedas de grandes dimensiones Ø380 mm
- Producción horaria 0,95 m³

Características técnicas		M-86
Capacidad cuba	litros	102
Capacidad mezcla	litros	85
Rotación	rpm	24
Motor monofásico 230V/50Hz	Hp	0,55
Peso	Kg	58
Nivel Sonoro Lwa	dB	85
Referencia		**HC.M86**

Recambios	M-86
Bombo M86	**PT.3.035.2.21.2**
Motoreductor M86	**CP.05.01.4.15**

Aspas de alto rendimiento.
Soldadas en cuba.

Ruedas.
Ruedas de gran dimensión.
Ø380mm

Motor tracción directa.
Motor conectado a cuba a través de carter.

Toma eléctrica.
2P+T

Soporte cable.
Gancho guarda alargo.

Boca.

HORMIGONERAS SILENCIOSA / TRANSMISIÓN DIRECTA

HC.M160 / HC.M190

CAMAC BETON CE

Hormigonera profesional

- Ideal para el profesional de la construcción.
- Chasis robusto.
- Silenciosa sin corona.
- Palas de mezcla en V.
- Motor eléctrico monofásico:
  - 230V / 50 Hz.
  - Sonda térmica.
  - Interruptor con disyuntor.
- Toma eléctrica 2P+T
- Dimensiones hormigoneras (mm): (largo) 1450 x (ancho) 745 x (alto) 1400
- Ruedas de Ø370 mm

Características técnicas		HC.M160	HC.M190
Capacidad cuba	litros	160	180
Capacidad mezcla	litros	140	160
Rotación	rpm	27	26
Motor monofásico 230V/50Hz	Hp	1,5	1,5
Peso	Kg	197	199
Nivel Sonoro Lwa	dB	75	75
Referencia		**HC.M160**	**HC.M190**

Caja motor.
Caja motor metálica.
Protección IP45.

Carter.
Transmisión a través de cardan con piñón cónico.

Desmultiplicador SINFIN.
Facilita el vaciado de la cuba.

Ruedas.
Ø370 mm
Estructura rueda reforzada.

Tensor.
Tensor correa.
Transmisión motor-polea-carter.

Timón escamoteable.
Para facilitar el transporte manual de la hormigonera.

HORMIGONERAS SILENCIOSA / TRANSMISIÓN DIRECTA

HC.M220 / HC.M260

CAMAC BETON CE

Hormigonera profesional

- Ideal para el profesional de la construcción.
- Chasis robusto.
- Silenciosa sin corona.
- Palas de mezcla en V.
- Motor eléctrico monofásico:
  - 230V / 50 Hz.
  - Sonda térmica.
  - Interruptor con disyuntor.
- Toma eléctrica 2P+T
- Dimensiones hormigoneras (mm): (largo) 1600 x (ancho) 745 x (alto) 1450
- Ruedas de Ø370 mm

Características técnicas		HC.M220	HC.M260
Capacidad cuba	litros	220	260
Capacidad mezcla	litros	195	230
Rotación	rpm	27	27
Motor monofásico 230V/50Hz	Hp	2,0	2,0
Peso	Kg	220	260
Nivel Sonoro Lwa	dB	75	75
Referencia		**HC.HC220**	**HC.HC260**

Desmultiplicador SINFIN.
Facilita el vaciado de la cuba.

Caja motor.
Caja motor metálica.
Protección IP45.

Carter.
Transmisión a través de cardan con piñón cónico.

Timón escamoteable.
Para facilitar el transporte manual de la hormigonera.

Ruedas.
Ø370 mm
Estructura rueda reforzada.

Tensor.
Tensor correa.
Transmisión motor-polea-carter.

HORMIGONERAS PROFESIONALES

Modelo HC130

HC130 / HC150

CAMAC BETON CE

Hormigonera profesional

- Chasis con patas telescópicas, diseñada para trabajos medios, ideal para el amasado de pequeñas cantidades de mortero y hormigón.
- Desbloqueo bombo por pedal.
- Corona FUNDICIÓN.
- Protector de corona metálico.
- Palas de mezcla en V.
- Capó motor metálico:
  - Protección IP45.
- Motor eléctrico monofásico:
  - Motor abierto.
  - 230V / 50 Hz,
  - Protección IP45,
  - Sonda térmica.
  - Interruptor con disyuntor.
- Toma eléctrica CETAC ® 2P+T
- Dimensiones:
  - HC130 (mm): (largo) 1140 x (ancho) 740 x (alto) 1200
  - HC150 (mm): (largo) 1300 x (ancho) 750 x (alto) 1200
- Ruedas:
  - HC130: Ø230 mm
  - HC150: Ø250 mm

Modelo HC130 patas no extendidas

Características técnicas		HC130	HC150
Capacidad cuba	litros	130	150
Capacidad mezcla	litros	110	130
Rotación	rpm	24	24
Motor monofásico 230V/50Hz	W	700	700
Peso	Kg	63	64
Nivel Sonoro Lwa	dB	85	85
Referencia		**HC.HC130**	**HC.HC150**

Protector de corona.
Protector metálico.

Ruedas.
HC130: Ø230 mm
HC150: Ø250 mm

Desbloqueo.
Desbloqueo bombo por pedal.
Mecanismo de cadena.

Toma eléctrica.
Interruptor con protector de seguridad.
CETAC ® 2P+T

HC170 / HC190

CAMAC BETON CE

Hormigonera profesional

- Ideal para el profesional de la construcción.
- Chasis robusto.
- Corona FUNDICIÓN.
- Protector de corona metálico.
- Palas de mezcla en V.
- Motor eléctrico monofásico:
  - 230V / 50 Hz.
  - Sonda térmica.
  - Interruptor con disyuntor.
- Toma eléctrica CETAC ® 2P+T
- Dimensiones hormigonera HC170 (mm): (largo) 1370 x (ancho) 800 x (alto) 1300
- Dimensiones hormigonera HC190 (mm): (largo) 1450 x (ancho) 800 x (alto) 1400
- Ruedas de Ø370 mm

Modelo HC.HC170

Características técnicas		HC170	HC190
Capacidad cuba	litros	170	190
Capacidad mezcla	litros	150	165
Rotación	rpm	26	26
Motor monofásico 230V/50Hz	Hp	1,5	1,5
Peso	Kg	84	90
Nivel Sonoro Lwa	dB	85	85
Referencia		**HC.HC170**	**HC.HC190**

Protector de corona.
Protector de corona metálico.

Desbloqueo.
Desbloqueo bombo por pedal. Mecanismo de varilla.

Modelo HC.HC190

Caja motor.
Caja motor metálica. Protección IP45.

Ruedas.
Ø370 mm
Estructura rueda reforzada.

Toma eléctrica.
Interruptor con protector de seguridad.
CETAC ® 2P+T.

HORMIGONERAS PROFESIONALES

*Modelo publicitado HC220.

HC180/HC220/HC260/HC320

CAMAC BETON CE

Hormigonera profesional

- Chasis robusto. Su corona de fundición y chasis dan a esta hormigonera unas características ideales para el profesional que tiene un gran consumo de mortero.
- Corona FUNDICIÓN.
- Protector de corona METÁLICO.
- Volante equipado con DESMULTIPLICADOR.
- Palas de mezcla en V.
- Motor eléctrico monofásico:
  - 230V / 50 Hz,
  - Protección IP45,
  - Sonda térmica.
  - Interruptor con disyuntor.
- Motor gasolina SUBARU.
- Motor diesel LOMBARDINI.
- Dimensiones:
  - HC180 (mm): (largo) 1400 x (ancho) 750 x (alto) 1260
  - HC220 (mm): (largo) 1620 x (ancho) 780 x (alto) 1380
  - HC260 (mm): (largo) 1620 x (ancho) 780 x (alto) 1430
  - HC320 (mm): (largo) 1700 x (ancho) 780 x (alto) 1460
- Ruedas:
  - HC180: Ø300 mm
  - HC220/HC260/HC320: Ø350 mm

Características técnicas		HC180	HC220	HC260	HC320
Capacidad cuba	litros	180	220	260	320
Capacidad mezcla	litros	160	195	230	290
Rotación	rpm	27	27	27	27
Motor monofásico 230V/50Hz	Hp	0,75	1,5	1,5	2
Motor gasolina SUBARU	Hp	6	6	6	6
Motor diesel LOMBARDINI	Hp	-	4,8	4,8	4,8
Peso con motor eléctrico	Kg	83	129	134	219
Peso con motor gasolina	Kg	85	134	136	225
Peso con motor diesel	Kg	-	145	145	225
Nivel Sonoro Lwa	dB	85	85	85	85
Referencia motor eléctrico		**HC.HC180**	**HC.HC220**	**HC.HC260**	**HC.HC320**
Referencia motor gasolina		**HC.HC180H**	**HC.HC220H**	**HC.HC260H**	**HC.HC320H**
Referencia motor diesel		**HC.HC180L**	**HC.HC220L**	**HC.HC260L**	**HC.HC320L**

Desmultiplicador.
Facilita el vaciado de la cuba.

Ruedas.
HC180: Ø300 mm

Estructura de rueda reforzada.

Timón.
Solo para modelo HC320
Timón escamoteable para facilitar el transporte manual de la hormigonera.

Interruptor.
Interruptor marcha/stop.
Toma entrada 2P+T

Ruedas.
HC220: Ø350 mm
HC260: Ø350 mm
HC320: Ø350 mm

Estructura de rueda reforzada.

Corona.
Equipadas con protector de corona metálico.

HORMIGONERAS PROFESIONALES

HC400 / HC500

CAMAC BETON CE

Hormigonera profeional

- Chasis robusto. Su corona de fundición y chasis dan a esta hormigonera unas características ideales para el profesional que tiene necesidad de un gran consumo de mortero.
- Corona FUNDICIÓN.
- Chasis reforzado en forma de V.
- Timón escamoteable.
- Protector de corona.
- Volante equipado con desmultiplicador.
- Palas de mezcla en V.
- Motor eléctrico monofásico:
  - 230V / 50 Hz.
  - Sonda térmica.
  - Interruptor con disyuntor.
- Motor gasolina SUBARU.
- Motor diesel LOMBARDINI.
- Dimensiones hormigonera (mm): (largo) 1850 x (ancho) 1050 x (alto) 1450
- Ruedas de Ø400 mm neumáticas.

*Modelo publicitado HC400.

Características técnicas		HC400	HC500
Capacidad cuba	litros	360	460
Capacidad mezcla	litros	320	400
Rotación	rpm	27	27
Motor monofásico 230V/50Hz	Hp	3	3
Motor gasolina SUBARU	Hp	6	6
Motor diesel LOMBARDINI	Hp	4,8	4,8
Peso con motor eléctrico	Kg	240	310
Peso con motor gasolina	Kg	240	310
Peso con motor diesel	Kg	240	310
Nivel Sonoro Lwa	dB	85	85
Referencia motor eléctrico		**HC.HC400**	**HC.HC500**
Referencia motor gasolina		**HC.HC400H**	**HC.HC500H**
Referencia motor di´esel		**HC.HC400L**	**HC.HC500L**

*Modelo publicitado HC500.

Desmultiplicador.
Facilita el vaciado de la cuba.

Capó motor.
Capó grandes dimensiones con aberturas para ventilación.

Timón.
Timón escamoteable para facilitar el transporte manual de hormigonera.

Ruedas.
Rueda pneumática Ø400 mm.

Protector corona.
Protector corona de serie para modelo HC400.

ALTRAD PLETTAC IBÉRICA S.L. | Avinguda del Cadí, 13 - 08799 Sant Pere Molanta, Barcelona
+34 930 02 40 70 | info@altrad.es | www.altrad.es

ALTRAD IBÉRICA MAQUINARIA EQUIPAMIENTO CONSTRUCCIÓN

Catálogos on-line Altrad

Web e-commerce recambios